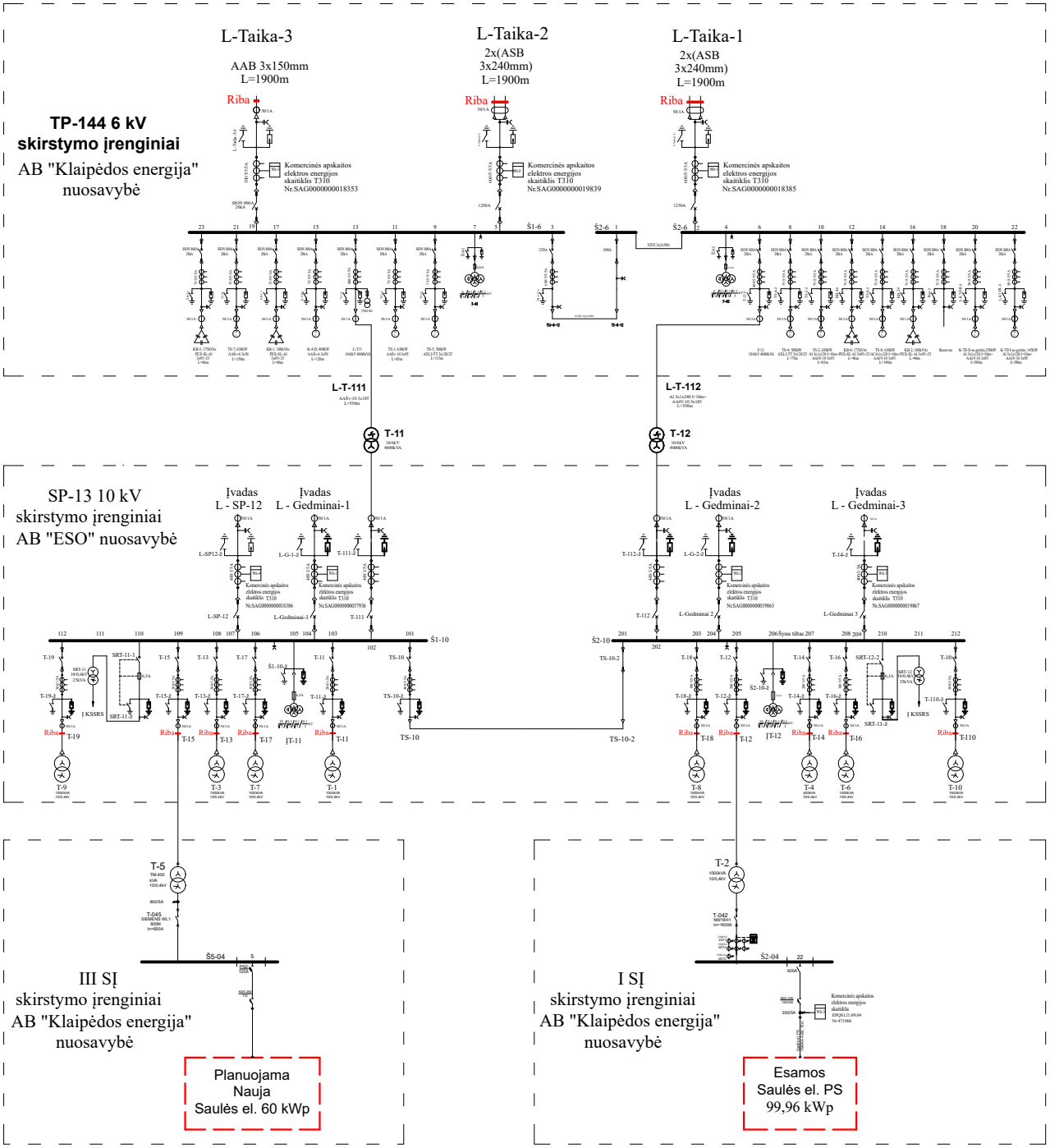AB "Klaipėdos energija", Klaipėdos centrinės katilinės saulės elektrinių prijungimo elektros schema